Vse za telefon

Navodila za uporabo

Analogni telefon 1TA185

I. Funkcije

- 3 direktne spominske lokacije
- 10 indirektnih spominskih lokacij
- Kratka prekinitev (Recall)
- Ponovitev zadnje izbrane številke
- Pavza
- Izklop mikrofona (Mute)
- 3 pozicije za nastavitev zvonenja Hi/Lo/off
- Izbira zadnje izbrane številke do 32 cifer.
- Tonsko/Pulzno izbiranje

II. OPIS APARATA

1. Direktne spominske lokacije
2. Tipka za shranjevanje
3. Tipka Mem
4. Tipka za vnos pavze
5. Izklop mikrofona
6. Tipka za kratko prekinitev
7. Tipka za ponovitev zadnje izbrane številke
8. Tipkovnica
9. Stikalo za nastavitev zvonjenja Hi/Lo/Off
10. Vtičnica za telefonsko linijo
11. Stikalo za Tonsko/Pulzno izbiranje

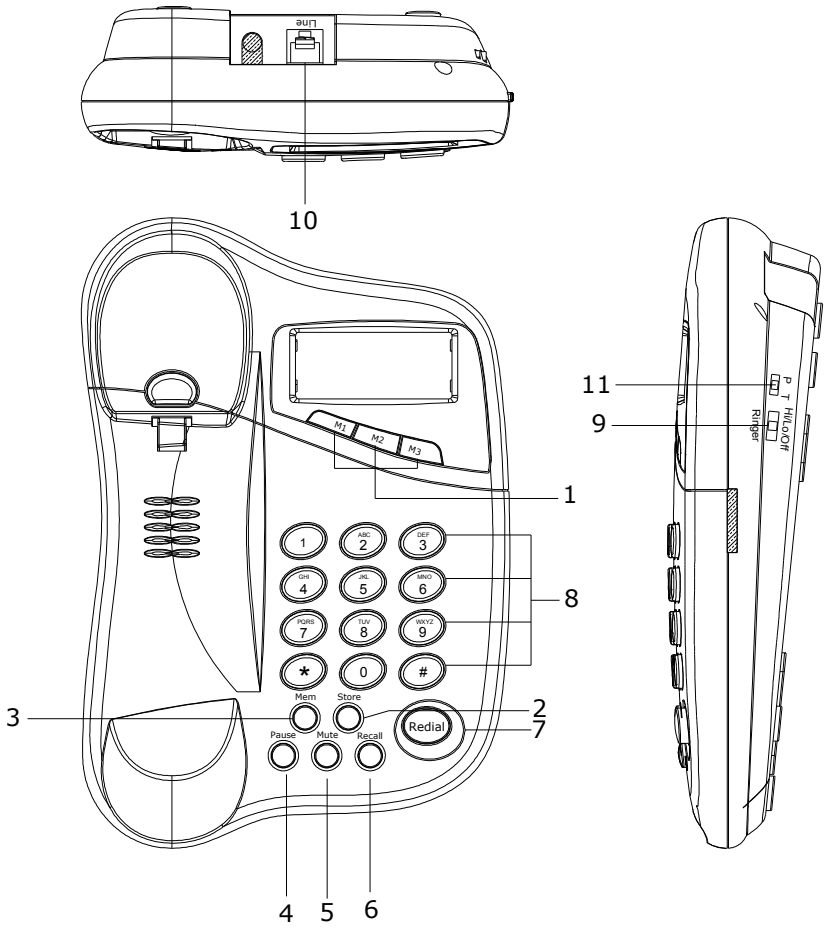

III. Uporaba

1. Priključitev telefonskega aparata

Spiralni kabel uporabite za povezavo slušalke z osnovo telefonskega aparata. En konec priključite v vtičnico na telefonski slušalki, drug konec pa v vtičnico , ki se nahaja na levi strani aparata. Priključni kabel priključite v vtičnico na telefonskem aparatu, drug konec pa v zidno telefonsko vtičnico.

2. Sprejem dohodnega klica

Pri dohodnem pozivu dvignite telefonsko slušalko in se oglasite na klic.

3. Klicanje

Dvignite telefonsko slušalko in počakajte na ton za prosto izbiranje, nato lahko opravite klic na različne načine:

- izberite klicano številko s pomočjo tipkovnice, ali
- pritisnite tipko REDIAL (7) za izbor številke, ki ste jo nazadnje klicali (ponovitev zadnje klicane številke) ali
- pritisnite tipko direktne spominske lokacije (M1, M2, M3) ali MEM tipko (3) in pripadajočo številko spominske lokacije (0,1,2,..9) , kjer je shranjena številka , ki jo želite klicati.

4. Končanje klica

Po končanem telefonskem pogovoru položite slušalko v njeno ležišče na telefonskem aparatu.

5. Shranjevanje telefonskih številk na spominske lokacije

a) Dvignite slušalko
b) Pritisnite tipko STORE
c) Odtipkajte želeno telefonsko številko
d) Pritisnite tipko STORE
e) Pritisnite tipko direktne spominske lokacije (M1, M2, M3) ali pritisnite tipko na tipkovnici (0,1,2,.. 9) za 10 indirektnih spominskih lokacij
f) Položite slušalko.

6. Funkcija Mute – izklop mikrofona

Med telefonskim pogovorom lahko izklopite mikrofon v kolikor ne želite, da sogovornik ne sliši vašega privatnega pogovora.
Za izklop mikrofona pritisnite in držite tipko MUTE.
Za nadaljevanje pogovora sprostite tipko MUTE, da aktivirate mikrofon.

7. Funkcija ponovnega izbiranja (Redial)

Za ponovno izbiranje zadnje izbrane številka, dvignite telefonsko slušalko in pritisnite tipko REDIAL(7). Številka, ki je bila nazadnje klicana bo izbrana samodejno.

8. Funkcija Recall (kratka prekinitev)

Za klic na čakanju, prevezavo klica ali za druge funkcije, ki jih ponuja ponudnik telefonskih storitev.
Razpoložljive funkcije preverite pri svojem lokalnem ponudniku telefonskih storitev.

9. Funkcija Pavze

Pritisnite tipko P za vnos pavze v trajanju 3.6 sekund pri vnosu shranjevanja telefonskih številk v spominske lokacije. Ta funkcija se uporablja pri hišnih telefonskih centralah.

10. Nastavitev zvonjenja

Nastavite stikalo za nastavitev zvonjenja na želeno pozicijo:
- HI (Glasno),
- Lo (Tiho),
- Off (Izklop zvonenja).

11. Nastavitev načina izbiranja (Tone/Pulse)

Nastavite stikalo Tone/Pulse(11) v željen način izbiranja (tonsko ali pulzno).

OPOMBA:

Če je telefonski aparat priključen na telefonsko omrežje se številke na spominskih lokacija ohranijo brez dodatnega napajanja. V kolikor je potrebno aparat izključiti za dalj časa zaradi morebitnega popravila ali iz drugih razlogov, je potrebno ponovno vnesti številke na spominske lokacije.

IZJAVA O SKLADNOSTI

(DECLARATION OF CONFORMITY)

Dobavitelj (Supplier):	LE-TEHNIKA d.o.o.
Naslov (Address):	Šuceva 27, 4000 Kranj, SLOVENIJA

S polno odgovornostjo izjavljamo, da proizvod

(We confirm that the following product)

Vrsta proizvoda (Product name):	Vrvični telefonski aparat
Tip/ Model (Type/ Model):	T-185

ustreza zahtevam predpisov

(is in accordance with the demands of regulations)

1. Pravilnik o elektromagnetni združljivosti
   (Rule book of technical requirements about electromagnetic compatibility EMC)
   (Uradni list RS, št.: 84/01)

2. Izpolnjuje bistvene zahteve, navedene v 88. členu Zakona o telekomunikacijah (Uradni list RS št. 30/01) in zahteve Pravilnika o radijski in terminalski opremi (Uradni list RS št. 77/01). (is in compliance with the essential requirements stated in 88. article of Telecommunications Act and requirements of Regulations on radio and terminal equipment).

3. ***in zahtevam naslednjih standardov:***
   (and fulfils the requirements of the following standards)

Direktiva (Directive) 73/23EEC

EN55022:1998 + A 1:2000 A2 :2003

EN55024:1998 + A 1:2001 A2 :2003

Ime Priimek in podpis pooblaščene osebe

(Name, surname and signature of authorized person)

Drago Lemut univ.dipl.ing.

Kraj in datum izdaje
(Place and date of issue)

Kranj, 26.3.2008

GARANCIJSKI LIST

1. Proizvajalec jamči, da bo telefonski aparat brezhibno deloval pri normalni uporabi. Pri uporabi telefonskega aparata se je potrebno držati navodil za uporabo.
2. Garancija velja 12 mesecev od dneva nakupa.
3. LE-TEHNIKA d.o.o. se obvezuje, da bo v garancijskem roku popravila vse napake in pomanjkljivosti na lastne stroške in to v roku, ki ne bo daljši od 45 dni. Telefonski aparat, ki ne bo popravljen v 45 dneh, bomo na Vašo zahtevo zamenjali z novim.
4. Proizvajalec zagotavlja rezervne dele v dobi 5 let od dneva nakupa.
5. Garancija ne velja v naslednjih primerih :

- mehanične (mehanske), toplotne, kemične in druge poškodbe, povzročene z dejavnostmi uporabnika
- napake, povzročene z naravnimi nesrečami (potresi, poplavami, požarom, udarom strele)
- napake, povzročene s popravili ali zamenjavami, izvršenimi s strani uporabnika ali druge nepooblaščene osebe
- namerne poškodbe proizvoda
- nepravilne uporabe proizvoda, povzročene z drugačno uporabo, kot je določena v navodilih za uporabo oz. ravnanje (npr. namestitev oz. priključitev, programiranje)
- poškodbe, povzročene med prevozom ali prenosom proizvoda k stranki in s strani dobavitelja

6. Za uveljavljanje garancije je potreben popolnoma izpolnjen Garancijski list in originalen račun.
7. Stroške prevoza nastale zaradi garancijskega popravila povrnemo, če ste izdelek poslali na naš servis. Višino stroškov priznavamo po veljavni železniški ali poštni tarifi.

- Garancijo lahko uveljavljate v servisu **LE-TEHNIKE, Šuceva 27, SLO-4000 KRANJ**,
- tel. 04 20 20 200 in v vseh ostalih prodajalnah :
- MARIBOR, Ljubljanska 140, tel.: (02) 3006 470, Fax: (02) 33 22 979

Model aparata : **T-185**

Serijska številka : _____

Datum prodaje : _____

Žig prodajalne in podpis trgovca : _____

Vzrok uveljavitve garancije :

_____
_____
_____
_____
_____

Opomba: Pri uveljavitvi garancije, vedno pošljite kompleten aparat s priborom

CE

Vse za telefon

Upute za upotrebu

Analogni telefon 1TA185

I. Funkcije

- 3 direktne memorijske lokacije
- 10 indirektnih memorijskih lokacija
- Kratki prekid (Recall)
- Ponavljanje zadnjeg biranog broja
- Pauza
- Izklop mikrofona (Mute)
- 3 pozicije za podešavanje zvona Hi/Lo/off
- Biranje zadnjeg izbiranog broja do 32 znamenke
- Tonsko/Pulzno biranje

II. OPIS APARATA

1. Direktne memorijske lokacije
2. Tipka za memoriranje
3. Tipka Mem
4. Tipka za unos pauze
5. Izklop mikrofona
6. Tipka za kratki prekid
7. Tipka za ponavljanje zadnjeg izbiranog broja
8. Tipkovnica
9. Sklopka za namještanje zvona Hi/Lo/Off
10. Utičnica za telefonsku liniju
11. Sklopka za Tonsko/Pulzno biranje

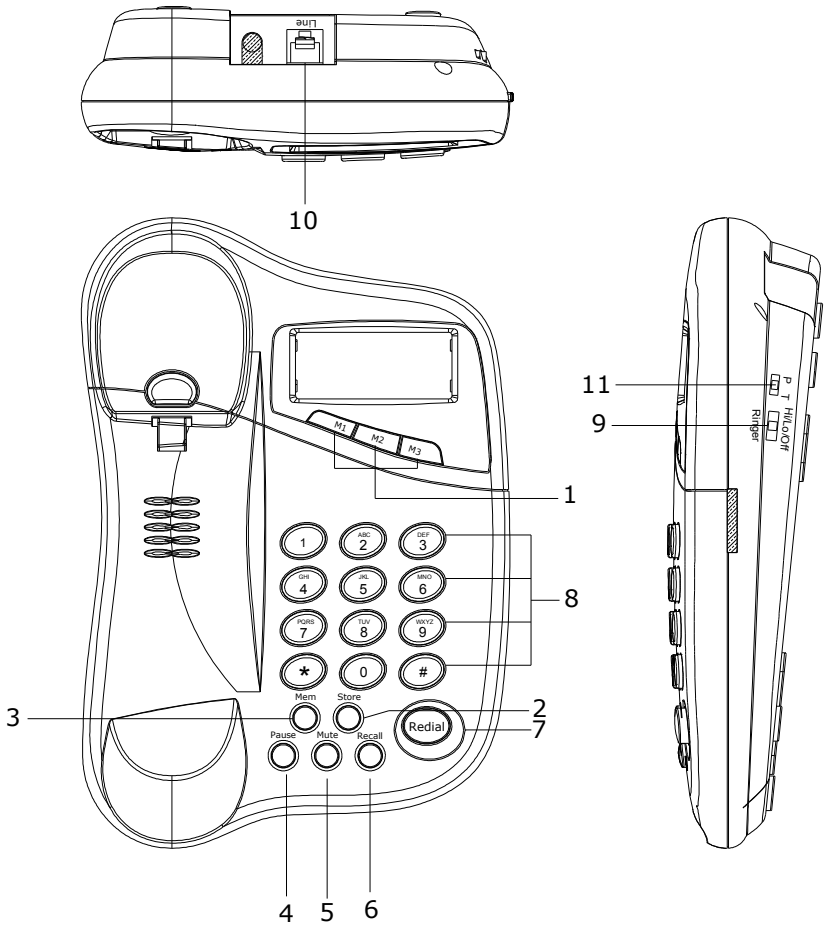

IV. Upotreba

1. Priključivanje telefonskog aparata

Spiralni kabel upotrijebite za povezivanje slušalice s bazom telefonskoga aparata. Jedan kraj priključite u utičnicu na telefonskoj slušalici, drugi kraj u utičnicu, koja se nalazi na lijevoj strani aparata. Priključni kabel priključite u utičnicu na telefonskom aparatu, drugi kraj u zidnu telefonsku utičnicu.

2. Primanje dolaznog poziva

Pri dolaznom pozivu dignite telefonsku slušalicu i oglasite se na poziv.

3. Zvanje

Dignite telefonsku slušalicu i pričekajte ton za slobodno biranje, zatim možete izvršiti poziv na različite načine:

- izbirate pozivni broj pomoću tipkovnice, ili
- pritisnite tipku REDIAL (7) za izbor broja koji ste zadnji izbirali (ponavljanje zadnjeg biranog broja) ili
- pritisnite tipku direktne memorijske lokacije (M1, M2, M3) ili MEM tipko (3) i pripadajuči broj memorijske lokacije (0,1,2,..9) , gdje je pohranjeni broj koji želite birati.

4. Završetak poziva

Po završetku telefonskog razgovora položite slušalicu u njezino ležište na telefonskom aparatu.

5. Pohranjivanje telefonskih brojeva na memorijske lokacije

a) Dignite slušalicu
b) Pritisnite tipku STORE
c) Odtipkajte željeni telefonski broj
d) Pritisnite tipku STORE
e) Pritisnite tipku direktne memorijske lokacije (M1, M2, M3) ili pritisnite tipku na tipkovnici (0,1,2,.. 9) za 10 indirektnih memorijskih lokacija
f) Položite slušalicu

6. Funkcija Mute – izklop mikrofona

U tijeku telefonskog razgovora možete isklopiti mikrofon ukoliko ne želite da sugovornik ne sluša Vaš privatni razgovor.
Za izklop mikrofona pritisnite i držite tipku MUTE.
Za nastavak razgovora pritisnite tipku MUTE za aktiviranje mikrofona.

7. Funkcija ponovnog biranja (Redial)

Za ponovno biranje zadnjeg izbiranog broja dignite telefonsku slušalicu i pritisnite tipku REDIAL(7). Broj koji je bio zadnji pozvan izbirat će se automatski.

8. Funkcija Recall (kratki prekid)

Za poziv na čakanju, prespajanje poziva ili za druge funkcije koje nudi operater telefonskih usluga.
Raspoložive funkcije provjerite kod svog operatera telefonskih usluga.

9. Funkcija Pauze

Pritisnite tipku P za unos pauze u trajanju 3.6 sekundi pri unosu telefonskih brojeva u memorijske lokacije. Ta funkcija se upotrebljava kod kučnih telefonskih centrala.

10. Podešavanje zvonjenja

Podesite sklopku za podešavanje zvonjenja na željenu poziciju:
- HI (Glasno),
- Lo (Tiho),
- Off (Izklop zvonenja).

11. Podešavanje načina biranja (Tone/Pulse)

Podesite sklopku Tone/Pulse(11) u željeni način biranja (tonsko ili pulzno).

VAŽNO:

Ako je telefonski aparat priključen na telefonsku mrežu, spremanje telefonskih brojeva u memorijske lokacije vrši se bez dodatnog napajanja. Ukoliko je potrebno aparat isključiti na duže vrijeme radi mogućeg popravka ili iz drugih razloga, potrebno je ponovo unjeti brojeve na memorijske lokacije.

IZJAVA O SUKLADNOSTI

(DECLARATION OF CONFORMITY)

Dobavljač (Supplier):	LE-TEHNIKA d.o.o.
Adresa (Address):	Šuceva 27, 4000 Kranj, SLOVENIJA

S punom odgovornošću izjavljujemo, da proizvod

(We confirm that the following product)

Vrsta proizvoda (Product name):	Žičani telefonski aparat
Tip/ Model (Type/ Model):	1TA-185 (T-185)

odgovara zahtjevima propisa

(is in accordance with the demands of regulations)

1. Pravilnik o elektromagnetni združljivosti
   (Rule book of technical requirements about electromagnetic compatibility EMC)
   (Uradni list RS, št.: 84/01)

2. Izpolnjuje bistvene zahteve, navedene v 88. členu Zakona o telekomunikacijah (Uradni list RS št. 30/01) in zahteve Pravilnika o radijski in terminalski opremi (Uradni list RS št. 77/01). (is in compliance with the essential requirements stated in 88. article of Telecommunications Act and requirements of Regulations on radio and terminal equipment).

3. ***zahtjevima slijedečih standarda:****(and fulfils the requirements of the following standards)*

Direktiva (Directive) 73/23EEC

EN55022:1998 + A 1:2000 A2 :2003

EN55024:1998 + A 1:2001 A2 :2003

Ime Prezime i potpis ovlaštene osobe

(Name, surname and signature of authorized person)

Drago Lemut univ.dipl.ing.

Mjesto i datum izdavanja
(Place and date of issue)

Kranj, 26.3.2008

JAMSTVENI LIST

1. Proizvođač jamči, da će telefonski apara normalno raditi pri pravilnom korištenju. Pri upotrebi telefonskog aparata potrebno se pridržavait uputa za upotrebu.
2. Jamstvo rok iznosi 12 mjeseci počevši od dana kupnje.
3. LE-TEHNIKA d.o.o. se obvezuje, da će u jamstvenom roku otkloniti sve kvarove, na vlastiti trošak, i u roku 15 dana. Telefonski aparat koji neće biti popravljen u navedenom roku od 15 dana, biti će zamijenjen s novim. Za vrijeme popravka jamstvo se produljuje za broj dana provedenih u servisu.
4. Proizvođač osigurava rezervne dijelove u vremenu od 5 godina od dana kupnje.
5. Jamstvo ne vrijedi u slijedečim slučajevima:

- kod korištenja koje nije u skladu s priloženim uputama za upotrebu
- greške prouzročene elementarnim nepogodama (potres, poplava, požar, udar groma)
- kod korištenja proizvoda u neprimjerenim klimatskim uvjetima, isto tako kod mehaničkih i drugih grešaka prouzročenih nestručnim rukovanjem
- namjerno oštečenje proizvoda
- kod bilo kakvih neovlaštenih promjena u jamstvenom listu, ili ako ga kupac izgubi

6. Za priznavanje jamstva potreban je ispunjen i ovjeren Jamstveni list i original račun.
7. Troškove transporta do najbližeg ovlaštenog servisa ili mjesta primitka, snosi servis (prihvatljive su samo standardne cijene, te se mora koristiti najekonomičnija vrsta prijevoza).

- Jamstvo možete koristiti u servisu **LE-TEHNIKE, Avenija Dubrovnik 15, 10020 Zagreb**
- tel. 01/6528-034

Model aparata : **1TA-185**

Serijski broj: _____

Datum prodaje : Pečat trgovine i potpis trgovca

_____ _____

Uzrok korištenja jamstva:

_____
_____
_____
_____
_____

Napomena: Pri korištenju jamstva obavezno pošaljite kompletan aparat s priborom

CE